ÜBERBLICK ÜBER DIE VERSCHIEDENEN **STANDARDOPTIONEN**

Die folgenden Optionen sind bei unseren Führungen standard-mäßig verfügbar. Technische Umsetzbarkeit siehe Maßtabelle Seite 52.

Freies Wellenende

Bei der Ausführung mit freiem Wellenende haben Sie die Möglichkeit, Ihre eigenen Komponenten anzubringen.

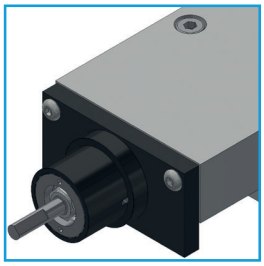

Mikrometerrändel

Mikrometerrändel ermöglicht es Ihnen, mit einer Einstellgenauigkeit von 0,02 mm zu positionieren.

Handrad

Mit dem Handrad können Sie größere Hübe in kurzer Zeit verfahren. (Einstellgenauigkeit: 0,02mm)

Kugelkurbel

Mit der Kugelkurbel haben Sie die gleichen Vorteile, wie bei der Ausführung mit Handrad.

Positionsanzeige

Die Positionsanzeige dient Ihnen zur schnellen Überprüfung und Einstellung von Hüben. Genauigkeiten und Anzeigemöglichkeiten finden Sie auf Seite 55.

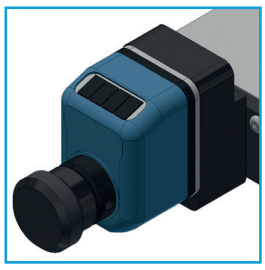

© ERO-Führungen GmbH 2020, Änderungen vorbehalten

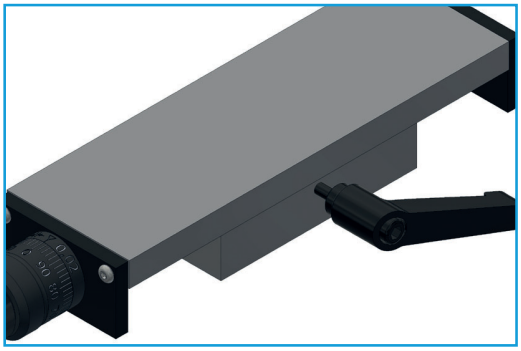

Klemmung Typ ZL

Erfolgt über einen Klemmhebel oder eine Schraube, mittels der konischen Zustellleiste wird auf das lange Schlittenteil geklemmt und somit ergibt sich eine größere Spannfläche.

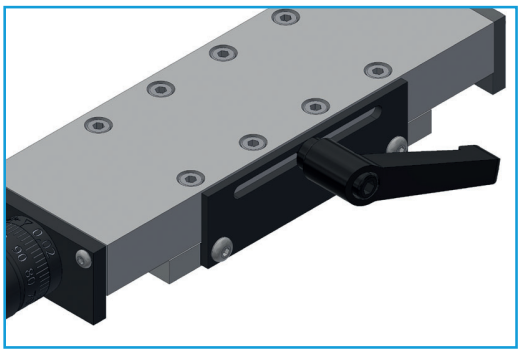

Klemmung Typ F

Eine am kurzen Schlittenteil angeschraubte Platte mit einem Langloch (Länge > Hub) kann durch einen am langen Schlittenteil angebrachten Klemmhebel oder eine Schraube geklemmt werden.

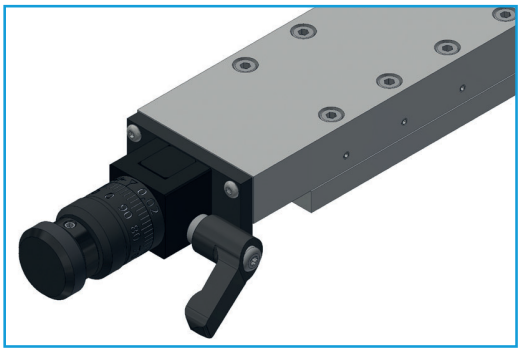

Klemmung Typ SKL

Die Spindelklemmung ist die Feststellung der Spindel. Das Feststellen sichert die Spindel gegen unbeabsichtigtes verdrehen.

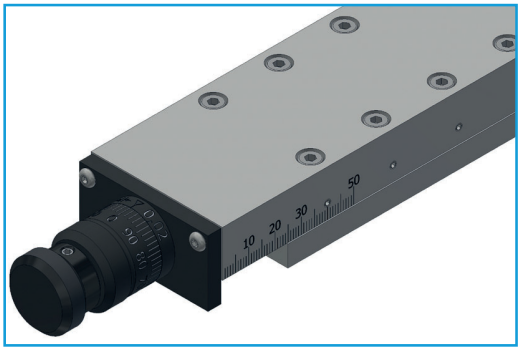

eingravierte Skala

Durch die Möglichkeit der eingravierten Skala kann die Position des Schlittens schnell an der Seite abgelesen werden. Möglichkeiten der Skalierung sehen Sie auf Seite 56.

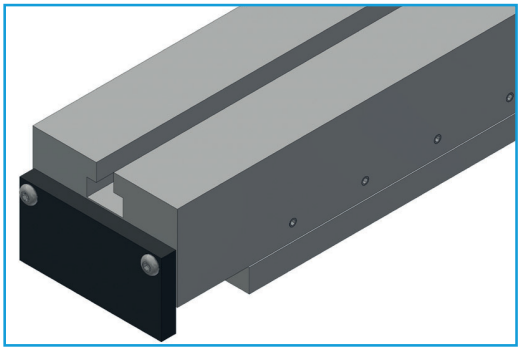

T-Nut

Wir haben die Möglichkeit für Sie T-Nuten in den Schlittenteilen anzubringen. Die Umsetzbarkeiten sehen Sie auf Seite 56.

© ERO-Führungen GmbH 2020, Änderungen vorbehalten

OPTIONEN SPINDELAUSFÜHRUNG SCHLITTENFÜHRUNGEN MAßTABELLE

FW = mit freiem Wellenende

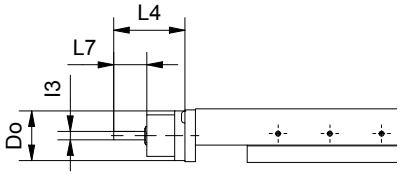

MI = mit Mikrometerrändel

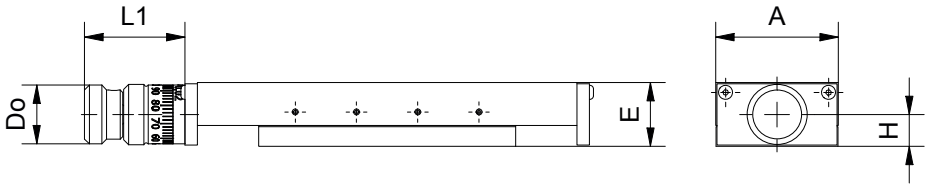

HR = mit Handrad

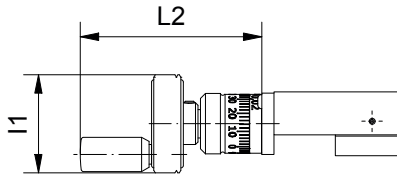

KK = mit Kugelkurbel

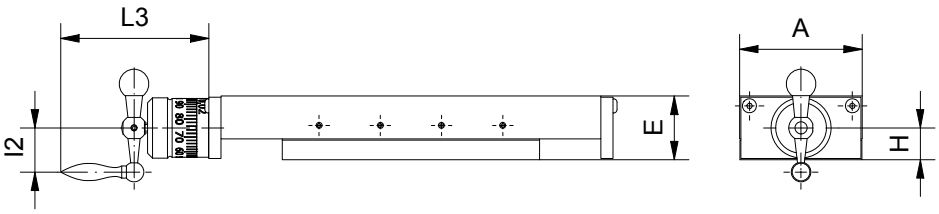

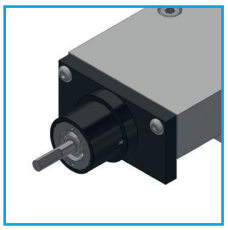

FW=mit freiem Wellenende

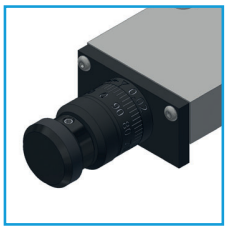

MI=mit Mikrometerrändel

HR=mit Handrad

KK=mit Kugelkurbel

Diese Optionen sind aus technischen Gründen nur bei Schlitten mit Gewindespindel möglich.

Schlitten-typ	A Breite	E Höhe	L1 MI	L2 HR	L3 KK	L4 FW	L5 SKL	H	Do MI	l1 HR	l2 KK	l3 h7 x L7 FW
30												
RO | TVO | NOO	30	17	-	-	-	-	-	-	-	-	-	-
SO	30	17	-	-	-	-	-	-	-	-	-	-
RM | TVM | NOM	30	17	23,0	-	-	18,0	15	8,5	Ø14	-	-	Ø2 x 8,5
SM	30	17	23,0	-	-	18,0	15	8,5	Ø14	-	-	Ø2 x 8,5
50												
RO | TVO | NOO	50	26	-	-	-	-	-	-	-	-	-	-
SO	50	26	-	-	-	-	-	-	-	-	-	-
RM | TVM | NOM	50	26	41,0	74	61	34,5	20	13,0	Ø24	Ø40	18	Ø4 x 16
SM	50	26	41,0	74	61	34,5	20	13,0	Ø24	Ø40	18	Ø4 x 16
75												
RO | TVO | NOO	75	32	-	-	-	-	-	-	-	-	-	-
SO	75	32	-	-	-	-	-	-	-	-	-	-
RM | TVM | NOM	75	32	48,5	80	66	38,0	22	16,0	Ø30	Ø40	18	Ø5 x 18
SM	75	32	48,5	80	66	38,0	22	16,0	Ø30	Ø40	18	Ø5 x 18
100												
RO | TVO | NOO	100	42	-	-	-	-	-	-	-	-	-	-
SO	100	42	-	-	-	-	-	-	-	-	-	-
RM | TVM | NOM	100	42	48,5	80	66	38,0	22	21,0	Ø30	Ø40	18	Ø5 x 18
SM	100	42	48,5	80	66	38,0	22	21,0	Ø30	Ø40	18	Ø5 x 18
150												
RO | TVO | NOO	150	52	-	-	-	-	-	-	-	-	-	-
SO	150	52	-	-	-	-	-	-	-	-	-	-
RM | TVM | NOM	150	52	69,0	108	105	52,0	26	26,0	Ø48	Ø80	41	Ø10 x 27
SM	150	52	69,0	108	105	52,0	26	26,0	Ø48	Ø80	41	Ø10 x 27
200												
RO | TVO | NOO	200	58	-	-	-	-	-	-	-	-	-	-
SO	200	58	-	-	-	-	-	-	-	-	-	-
RM | TVM | NOM	200	58	69,0	130	105	52,0	32	29,0	Ø48	Ø100	41	Ø10 x 27
SM	200	58	69,0	130	105	52,0	32	29,0	Ø48	Ø100	41	Ø10 x 27
300												
RO | TVO | NOO	300	72	-	-	-	-	-	-	-	-	-	-
SO	300	72	-	-	-	-	-	-	-	-	-	-
RM | TVM | NOM	300	72	102,0	170	-	87,0	34	36,0	Ø68	Ø125	-	Ø14 x 39
SM	300	72	102,0	170	-	87,0	34	36,0	Ø68	Ø125	-	Ø14 x 39

© ERO-Führungen GmbH 2020, Änderungen vorbehalten

F = mit Klemmung Typ F

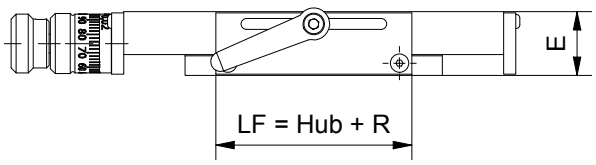

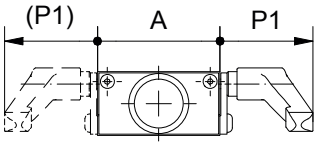

Bei allen Serien: R, TV, NO möglich.
Bei Schwalbenschwanzschlitten Serie S auf Anfrage.

ZL = mit Klemmung auf Zustellleiste

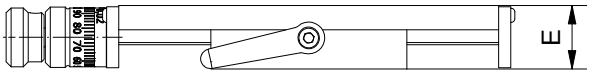

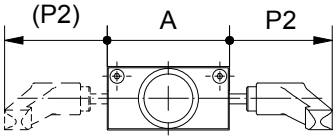

Nur bei Schwalbenschwanzschlitten Serie S möglich.

SKL = mit Spindelklemmung

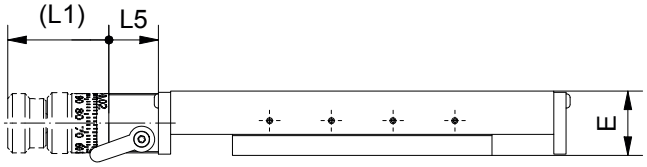

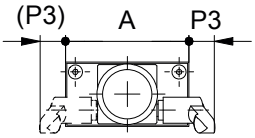

Nur bei Schlittenführungen mit Gewindespindel Typ M möglich.

Schlitten-typ	A Breite	E Höhe	R	P1	P2	P3	Klemmhebel			Spindel
			F		ZL	SKL	F	ZL	SKL	
30										
RO | TVO | NOO	30	17	8	35	-	-	M3	-	-	-
SO	30	17	-	-	35	-	-	M3	-	-
RM | TVM | NOM	30	17	8	35	-	16	M3	-	M3	M3x0,5
SM	30	17	-	-	35	16	-	M3	M3	M3x0,5
50										
RO | TVO | NOO	50	26	30	40	-	-	M4	-	-	-
SO	50	26	-	-	42	-	-	M4	-	-
RM | TVM | NOM	50	26	30	40	-	11	M4	-	M3	M6x1
SM	50	26	-	-	42	11	-	M4	M3	M6x1
75										
RO | TVO | NOO	75	32	30	40	-	-	M4	-	-	-
SO	75	32	-	-	40	-	-	M5	-	-
RM | TVM | NOM	75	32	30	40	-	14	M4	-	M4	M8x1
SM	75	32	-	-	40	14	-	M5	M4	M8x1
100										
RO | TVO | NOO	100	42	40	40	-	-	M5	-	-	-
SO	100	42	-	-	40	-	-	M5	-	-
RM | TVM | NOM	100	42	40	40	-	2	M5	-	M4	M12x1
SM	100	42	-	-	40	2	-	M5	M4	M12x1
150										
RO | TVO | NOO	150	52	40	40	-	-	M6	-	-	-
SO	150	52	-	-	40	-	-	M6	-	-
RM | TVM | NOM	150	52	40	40	-	-20	M6	-	M6	M16x1
SM	150	52	-	-	40	-20	-	M6	M6	M16x1
200										
RO | TVO | NOO	200	58	40	50	-	-	M8	-	-	-
SO	200	58	-	-	55	-	-	M8	-	-
RM | TVM | NOM	200	58	40	50	-	-37	M8	-	M8	M20x2
SM	200	58	-	-	55	-37	-	M8	M8	M20x2
300										
RO | TVO | NOO	300	72	40	50	-	-	M8	-	-	-
SO	300	72	-	-	55	-	-	M8	-	-
RM | TVM | NOM	300	72	40	50	-	-70	M8	-	M8	M20x2
SM	300	72	-	-	55	-70	-	M8	M8	M20x2

© ERO-Führungen GmbH 2020, Änderungen vorbehalten

Montageart **NM** = normal montiert

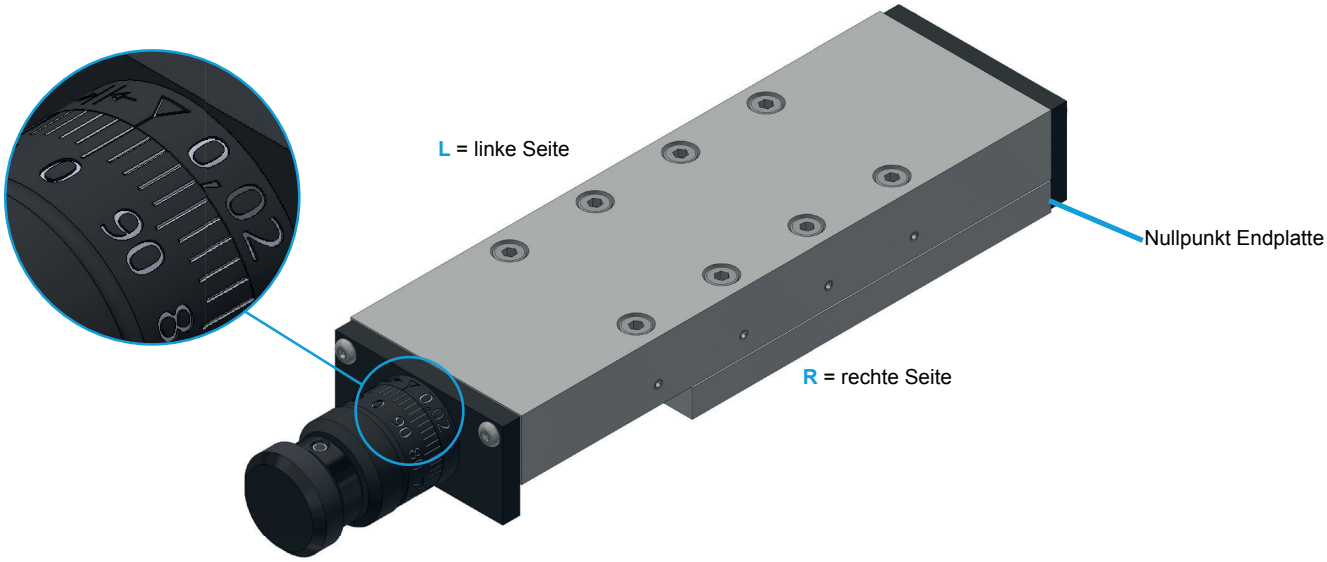

Standardmäßig werden Schlittenführungen in der Ausführung NM (normal montiert) ausgeliefert. Nullstrich oben. Kurzes Schlittenteil unten.

Beispiel RM (Kreuzrollengelagert) mit Mikrometerrändel

Montageart **UM** = umgekehrt montiert

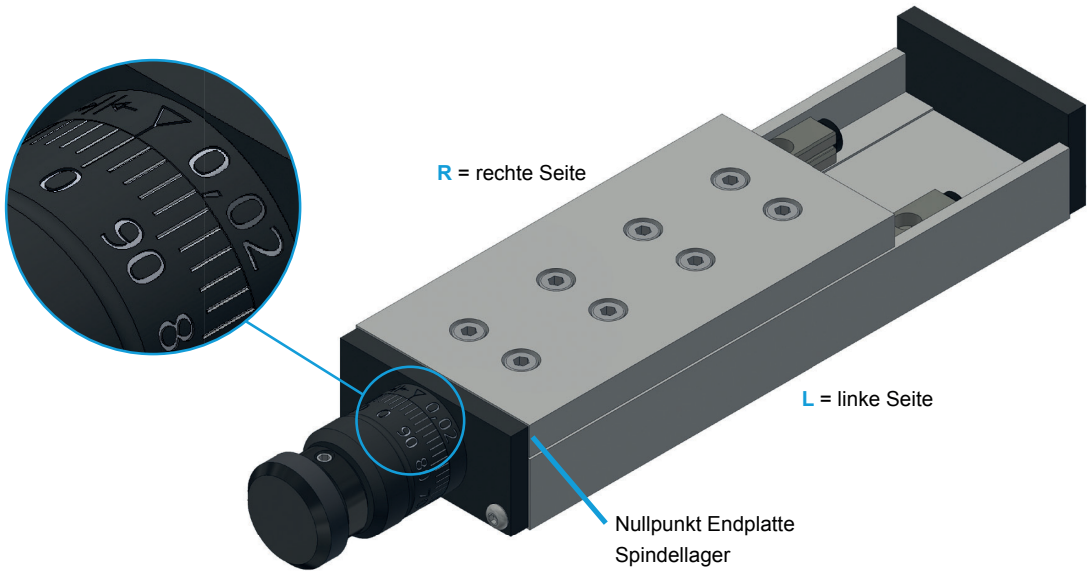

Bei gewünschter Montageart UM (umgekehrt montiert) bitte bei Bestellung angeben. Nullstrich oben. Langes Schlittenteil unten.

Die Angabe R (rechte Seite) und L (linke Seite) ist wichtig für die Angabe der Klemmungsposition. Die hier erkennbaren Schrauben sind für die Fixierung der Schienen, nicht als Befestigungsbohrungen des Kunden vorgesehen.

© ERO-Führungen GmbH 2020, Änderungen vorbehalten

Ableserichtung

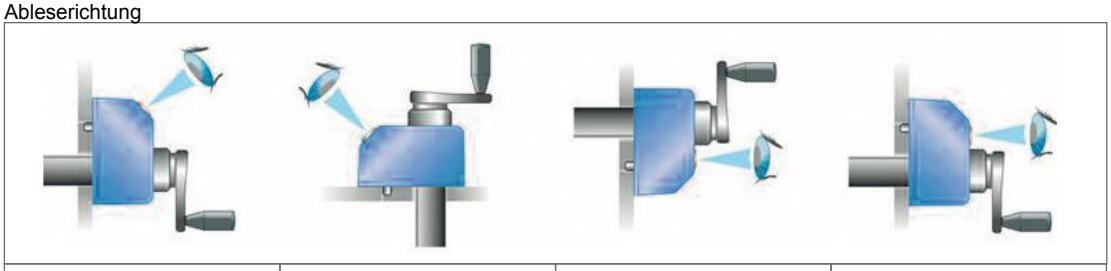

A	B	C	D

Positionsanzeigen werden standardmäßig in blau geliefert.

In den hier dargestellten Grafiken und Tabellen sehen Sie die standardmäßigen Typen.

Bei Sonderwünschen kontaktieren Sie uns bitte.

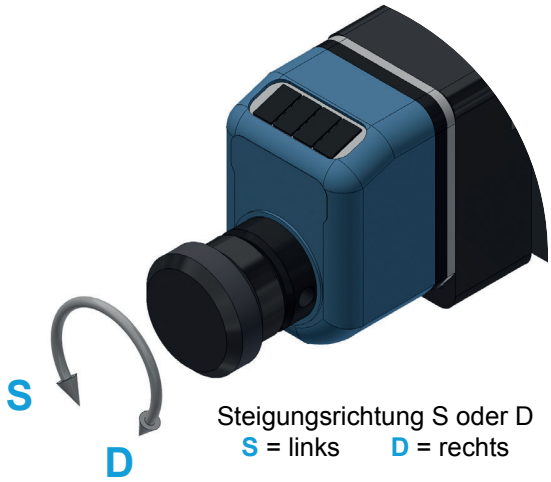

Steigungsrichtung S oder D
S = links D = rechts

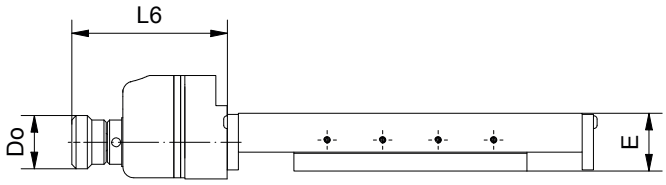

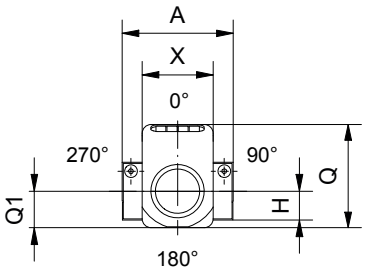

Positionsanzeige in 4 Montagepositionen montierbar. Standardmäßig 0°

Positionsanzeigen sind aus technischen Gründen nur bei Schlitten mit Gewindespindel möglich.

Schlittentyp	A Breite	E Höhe	L6 PA	H	Do	Spindel	Positions-anzeige	*Anzeige nach 1 Umdrehung Hub < 100	Hub ≥ 100	X	Q	Q1
30												
RM | TVM | NOM | SM	30	17	46	8,5	Ø14	M3x0,5	EOP2	00,5	-	23,0	38,0	10,5
50												
RM | TVM | NOM | SM	50	26	70	13,0	Ø24	M6x1	EOP3	01,00	001,0	32,0	46,5	16,5
75												
RM | TVM | NOM | SM	75	32	74	16,0	Ø30	M8x1	EOP3	01,00	001,0	32,0	46,5	16,5
100												
RM | TVM | NOM | SM	100	42	74	21,0	Ø30	M12x1	EOP3	01,00	001,0	32,0	46,5	16,5
150												
RM | TVM | NOM | SM	150	52	99	26,0	Ø48	M16x1	EOP7	001,00	001,00	50,0	69,0	27,0
200												
RM | TVM | NOM | SM	200	58	99	29,0	Ø48	M20x2	EOP7	0002,0	0002,0	50,0	69,0	27,0
300												
RM | TVM | NOM | SM	300	72	143	36,0	Ø68	M20x2	EOP7	0002,0	0002,0	50,0	69,0	27,0

* Digitale Positionsanzeigen auf Anfrage.

Haben Sie noch Fragen? Wir helfen Ihnen gerne weiter, schreiben Sie uns **vertrieb@ero-fuehrungen.de**

© ERO-Führungen GmbH 2020, Änderungen vorbehalten

OPTIONEN SKALA & T-NUT
MAßTABELLE

SR / SL = mit eingravierter Skala rechts / links

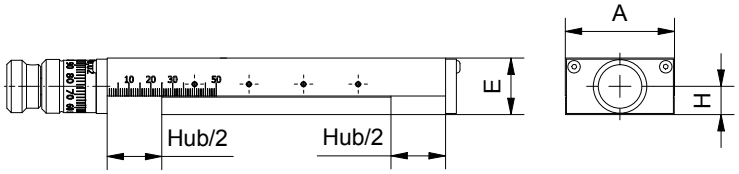

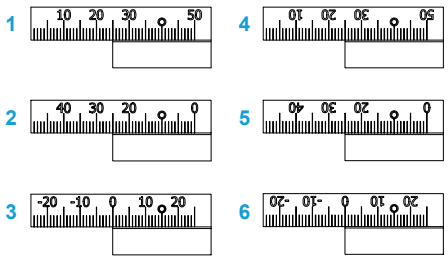

1 = von 0 bis maxHub

2 = maxHub bis 0

3 = -1/2 Hub bis +1/2 Hub

4 = 1 um 180° gedreht

5 = 2 um 180° gedreht

6 = 3 um 180° gedreht

Die Zahlen geben die möglichen Gravuren an.

TA / TI = mit T-Nut in Außen- oder Innenteil

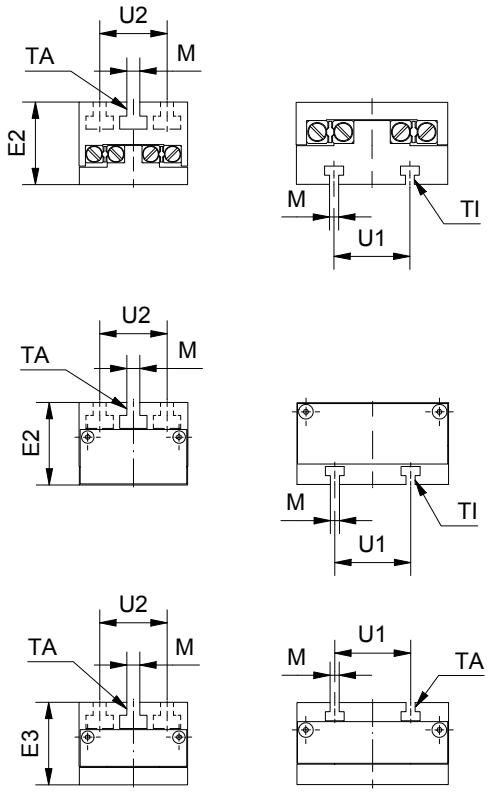

Bei Bedarf können wir Ihnen auch individuelle Skalen anbringen.

Schlittentyp	A Breite	E Höhe	E2* TA/TI T-Nut	E3** RG TA T-Nut	H	M (DIN-650) T-Nut	U1 Abstand 2 T-Nuten	U2 Abstand 3 T-Nuten
50								
RO | TVO | NOO | SO	50	26	38	38	-	6H7	-	-
RM | TVM | NOM | SM	50	26	38	38	13	6H7	-	-
75								
RO | TVO | NOO | SO	75	32	44	44	-	6H7	-	-
RM | TVM | NOM | SM	75	32	44	44	16	6H7	-	-
100								
RO | TVO | NOO | SO	100	42	54	54	-	6H7	50	-
RM | TVM | NOM | SM	100	42	54	54	21	6H7	50	-
150								
RO | TVO | NOO | SO	150	52	68	68	-	8H7	75	-
RM | TVM | NOM | SM	150	52	68	68	26	8H7	75	-
200								
RO | TVO | NOO | SO	200	58	74	89	-	8H7	100	-
RM | TVM | NOM | SM	200	58	74	89	29	8H7	100	-
300								
RO | TVO | NOO | SO	300	72	88	-	-	10H7	-	110
RM | TVM | NOM | SM	300	72	88	-	36	10H7	-	110

T-Nuten sind ab Größe 50 verfügbar. E2* TA = T-Nut im Außenteil, TI = T-Nut im Innenteil. E3** T-Nut nur im Außenteil bei Grundplattenausführung.

Haben Sie noch Fragen? Wir helfen Ihnen gerne weiter, schreiben Sie uns **vertrieb@ero-fuehrungen.de**

© ERO-Führungen GmbH 2020, Änderungen vorbehalten

BEFESTIGUNG DER SPINDELMUTTER

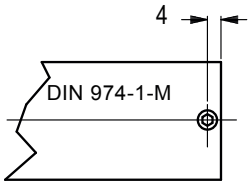

Gr. 30

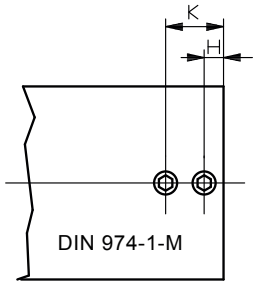

Gr. 50 - 150

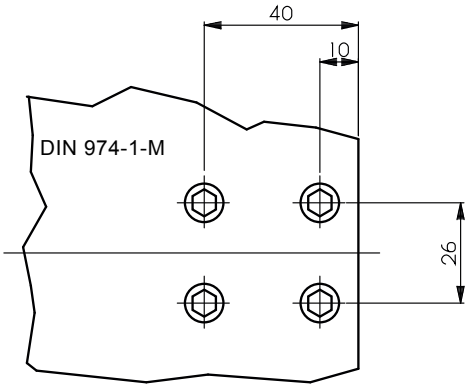

Gr. 200 - 300

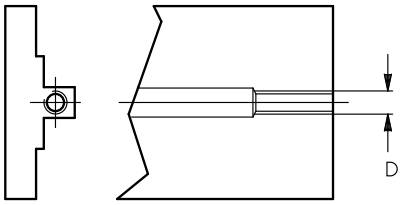

Gr. 30 + Gr. 50 Schlitten Serie R, TV, NO
Muttergewinde direkt im Schlitten

A Schlittenbreite	D	H	K
30	M3 x 0,5	-	-
50	M6 x 1	5,0	15,0
75	M8 x 1	5,0	15,0
100	M12 x 1	7,5	22,5
150	M16 x 1	10,0	30,0
200	M20 x 2	-	-
300	M20 x 2	-	-

© ERO-Führungen GmbH 2020, Änderungen vorbehalten